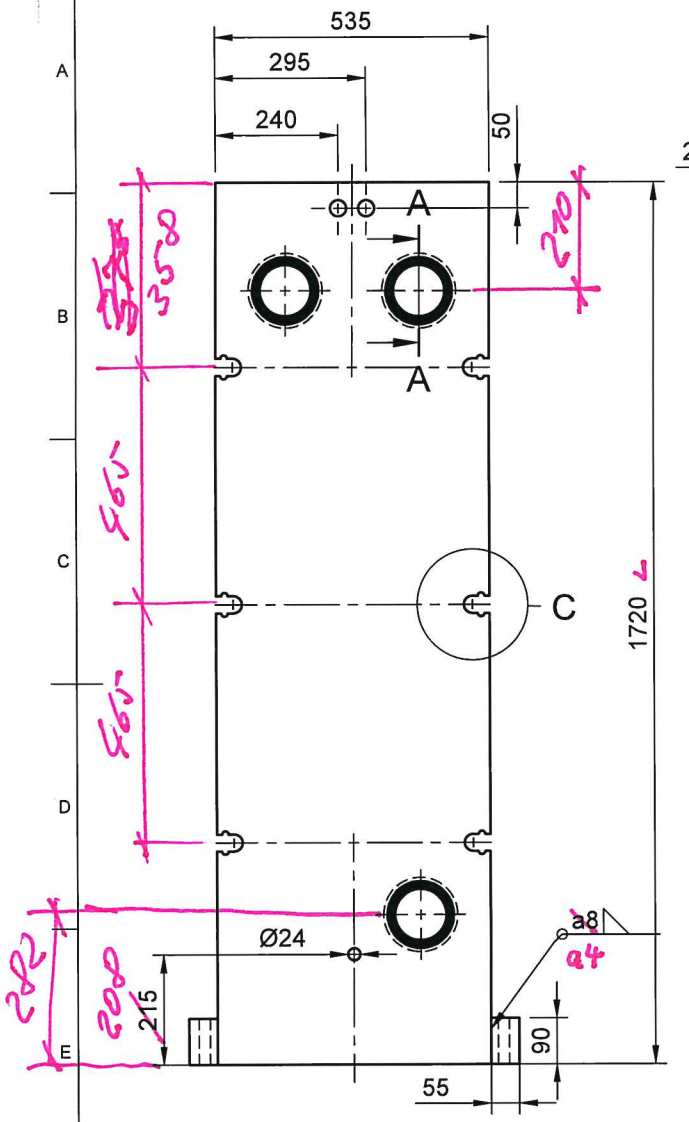

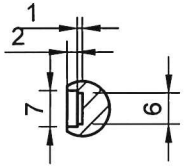

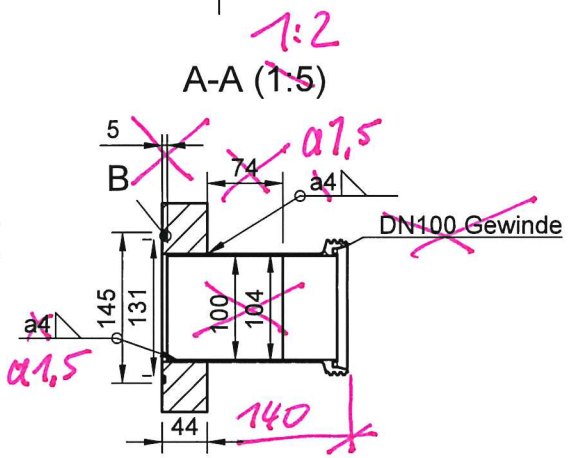

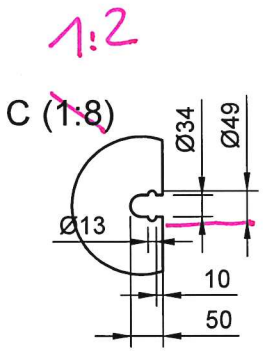

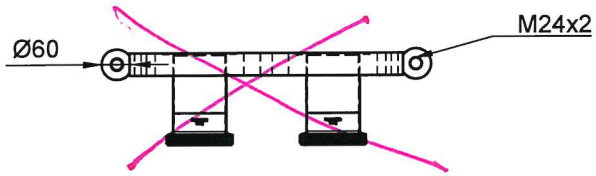

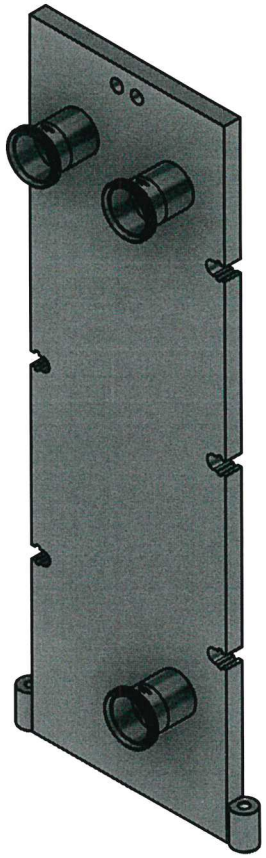

Symbole für die Oberflächenbeschaffenheit	
In der Zeichnung nach DIN ISO 1302	nach DIN 3141 Reihe 2
=	
W = Rz 100	
X = Rz 25	
Y = Rz 6,3	
Z = Rz 1	

(Y)

Dept.	Technical reference	Created by: Sebastian Hartmann 2026-02-10	Approved by
		Document type	Document status
BENS EDELSTAHL		Title: Grundplatte-SM	DWG No.: BE-GP-0226-501-0
			Rev. / Date of issue / Sheet 2/2

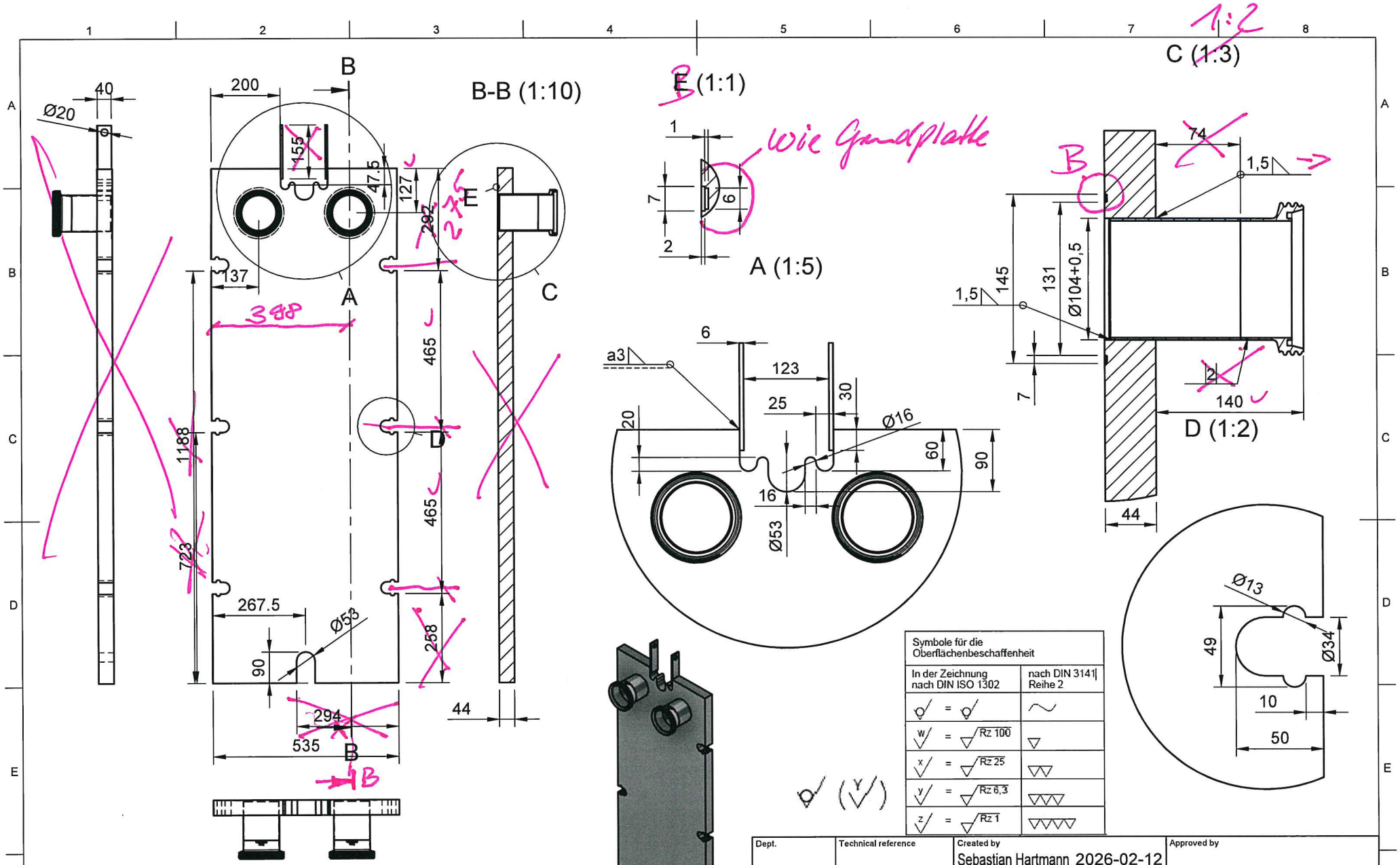
B-B (1:10)
E (1:1)
A (1:5)
C (1:3)
D (1:2)
wie Grundplatte
40
Ø20
200
155
47,5
127
292
275
137
388
465
465
1188
723
267.5
Ø53
90
258
294
535
44
B
A
C
E
D
6
a3
123
25
30
20
Ø16
60
90
16
Ø53
1
7
6
2
74
1,5
145
131
Ø104+0,5
7
2
140
44
Ø13
49
Ø34
10
50
Symbole für die Oberflächenbeschaffenheit
In der Zeichnung nach DIN ISO 1302
nach DIN 3141 Reihe 2
Rz 100
Rz 25
Rz 6,3
Rz 1
Dept.
Technical reference
Created by
Sebastian Hartmann 2026-02-12
Approved by
Document type
Document status
Title
Zwischenplatte-SM
DWG No.
BE-ZP-0226-601-0
Rev.
Date of issue
Sheet
1/1
BENS
EDELSTAHL